01078 01

D

Anschlusskombination für Membran-Druckausdehnungsgefäße

Serie 335

Für geschlossene Heizungsanlagen nach DIN 4751 aus eloxiertem Stahl

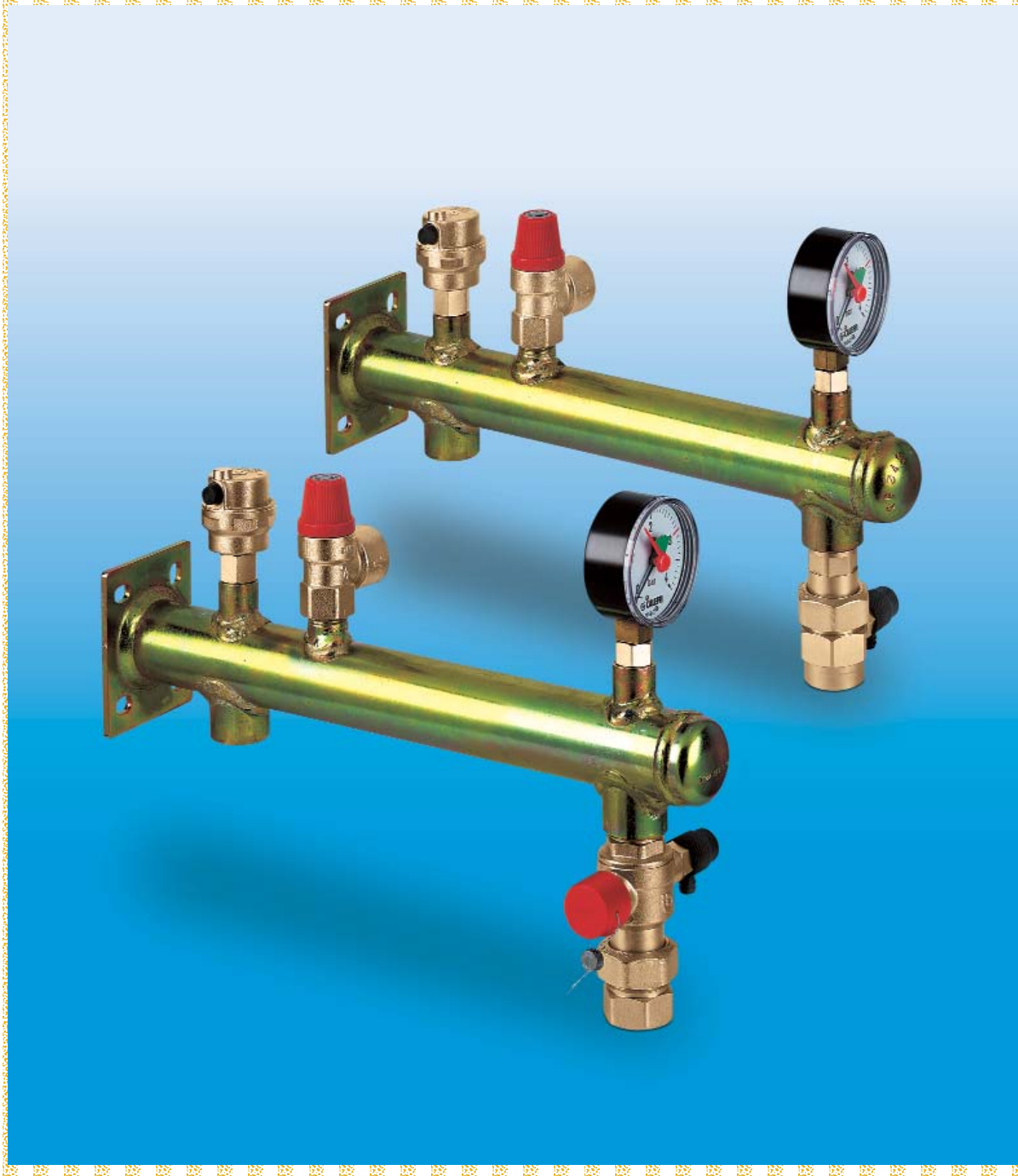

zertifiert ISO 9001

CALEFFI Armaturen

für Heizung und Sanitär

Typ 335631 bis zu einer Leistung von 50 kW
Typ 335632 bis zu einer Leistung von 20 kW

1 Anschlusskombination für Membran-Druckausdehnungsgefäß, Stahl, eloxiert, Auslage 322 mm, Anschluss 3/4” IG.

2 CALEFFI-automatischer Schnellentlüfter Robocal S mit automatischem Absperrventil 3/8”.

3 CALEFFI-Membran-Sicherheitsventil 1/2" x 3/4", 3 bar, für Leistung bis 50 kW bzw. 45.000 kcal/h.

4 CALEFFI-Heizungsmanometer, mit automatischem Absperrventil 3/8”.

5 Typ 335631
CALEFFI-Kappenventil aus Pressmessing UNI EN 12165 CW617N. Außengewinde anlagenseitig 3/4". Innengewinde gefäßseitig 3/4".
Entleerungsventil aus Pressmessing UNI EN 12165 CW617N und Hostaform C, drehbar montiert.

Typ 335632
CALEFFI-Absperrverschraubung mit Entleerung, automatisch arbeitend, doppelte Absperrung (zur Anlage und zum Ausdehnungsgefäß,
Entleerungsventil aus Pressmessing UNI EN 12165 CW617N und Hostaform C, drehbar montiert, Außengewinde anlagenseitig

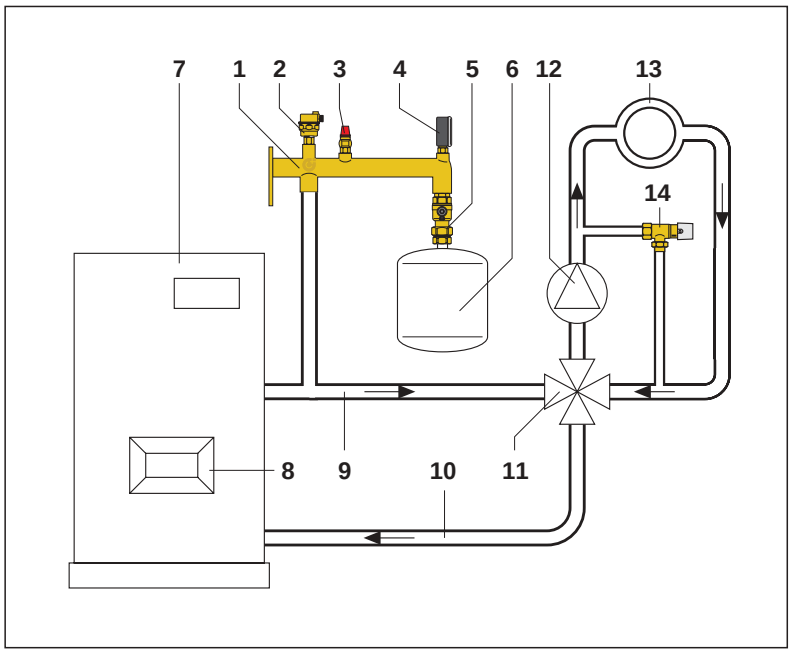

6 Membran-Druckausdehnungsgefäß.

7 Wärmeerzeuger

8 Brenner

9 Vorlaufleitung

10 Rücklaufleitung

11 Vierwegemischer

12 Umwälzpumpe

13 Heizkörper

14 CALEFFI-Differenzdruck-Überströmventil 3/4".

Abmessungen Typ 335631

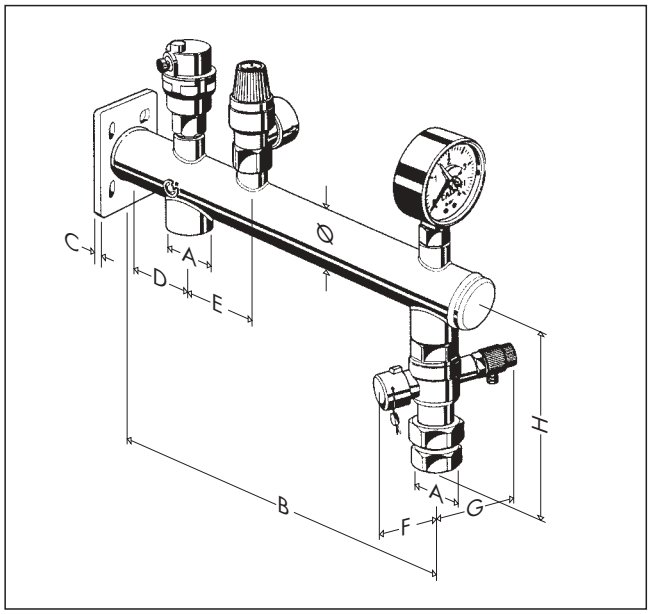

A	B	C	D	E	F	G	H	Ø
3/4”	322	4	62	62	45	65	147	42

Typ 335632

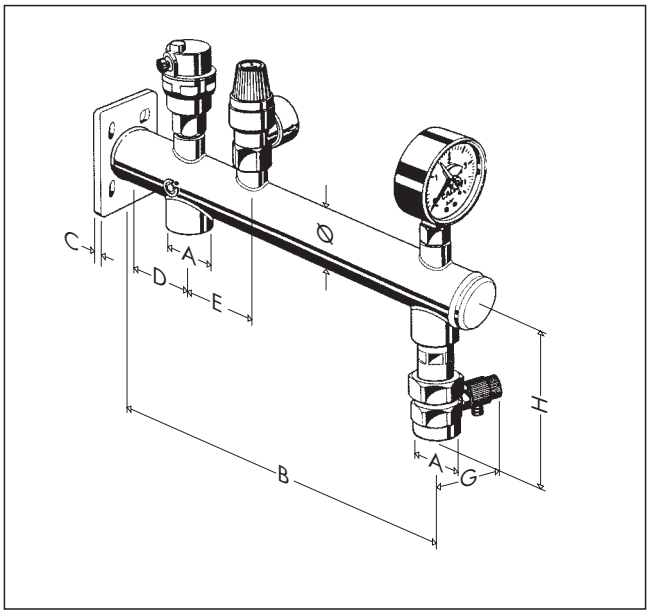

A	B	C	D	E	G	H	Ø
3/4”	322	4	62	62	53	114	42

technische Änderungen vorbehalten